CLIMECON®

PSA

Очиститель воздуха PSA

Очиститель приточного воздуха PSA предназначен для работы в помещениях с высокой фоновой концентрацией и повышенными требованиями к чистоте

09.16

Как правило, фильтровальная установка **PSA** используется в промышленности для защиты от коррозии электронного и электротехнического оборудования. Также подходит для фильтрования всасываемого воздуха компрессором и устранения запахов от очистных сооружений.

Очиститель воздуха PSA имеет ячеистую структуру и может быть собран с помощью одной или нескольких химических фильтрующих ступеней, состоящих из ячеек PK 12 и оснащенных фильтром предварительной и оконечной очистки.

Рама фильтра

Материал: кислотостойкая сталь.
Соединение: фланцевое

Фильтрующие элементы

Тип ячейки: PK 12
Размеры: 300x300x300 мм
Объем: 15 дм³
Материал: ABS-пластик

Используется в:

- Электротехнич. помещения
- Производство компоста
- Насосные станции
- Компьютерные центры
- Электрощитовые
- Компрессорные
- Очистные сооружения
- Диспетчерские

Фильтрующие материалы

Материал фильтра подбирают в соответствии с характером загрязнений:

ECS-актив. уголь	Purafil Select	Puracarb
Odorcarb	Chlorosorb	Purafil CP Select

Комплектующие

Предварит. фильтр: класс F6
Оконечный фильтр: класс F9

Параметры

Очистители воздуха PSA имеют степень разделения загрязнений более 99%. Задержка прохождения воздушного потока через фильтровальный материал составляет от 0,25 до 1,5 секунд. Минимальное время пребывания на каждой ступени фильтра составляет 0,25 секунды.

Перепады давления

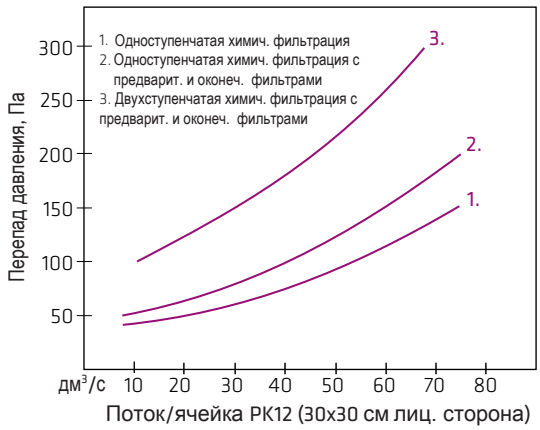

Размеры

Одноступенч. фильтр	Двухступенч. фильтр	h мм	l мм	Поток дм³/с(макс)	Датчик PK 12, kpl, 1-ступ/2-ступ
PSA 111-FE	PSA 112-FE	300	300	... 30	1 / 2
PSA 121-FE	PSA 122-FE	300	600	... 60	2 / 4
PSA 211-FE	PSA 212-FE	600	300	... 120	2 / 4
PSA 221-FE	PSA 222-FE	600	600	... 240	4 / 8
PSA 231-FE	PSA 232-FE	600	900	... 360	6 / 12
PSA 241-FE	PSA 242-FE	600	1200	... 480	8 / 16
PSA 321-FE	PSA 322-FE	900	600	... 360	6 / 12
PSA 341-FE	PSA 342-FE	900	1200	... 720	12 / 24
PSA 421-FE	PSA 422-FE	1200	600	... 480	8 / 16
PSA 431-FE	PSA 432-FE	1200	900	... 720	12 / 24
PSA 441-FE	PSA 442-FE	1200	1200	... 960	16 / 32
PSA x·y·1-FE	PSA x·y·2-FE	x·300	y· 300	x· y· 60	x·y / x·y·2

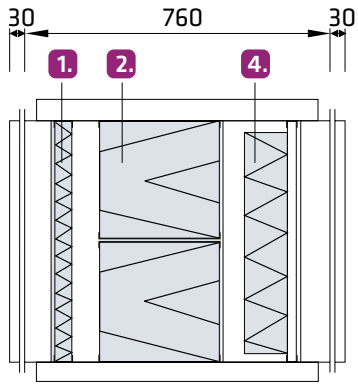

Одноступенчатый химич. фильтр с предварит. и оконечным фильтром

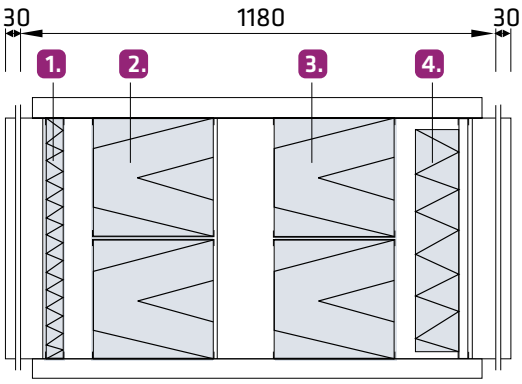

Двухступенчатый химич. фильтр с предварит. и оконечным фильтром

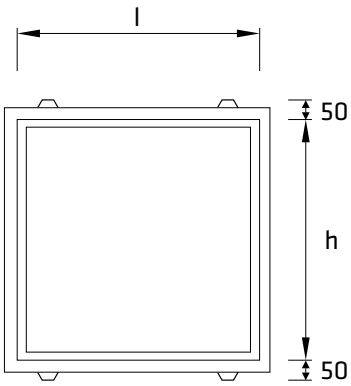

1. Предварит. фильтр 2. Химич. фильтр, 1 ступень 3. Химич. фильтр, 2 ступень 4. Оконечный фильтр

© Climecon